BMJPP-6/15-2/5+M

BALANCE POIDS PRIX 3 VENDEURS AVEC TICKET 6/15 KG-2/5 G - 240 X 370

La balance poids prix 3 vendeurs avec ticket colonne et accu la plus économique du marché.
Livrée avec vignette et carnet métrologique.
Idéale pour les auto-entrepreneurs

Une balance poids prix à ticket d'une utilisation simple et d'un excellent rapport qualité prix !

Cette balance poids-prix à ticket est est la solution idéale pour les commercants avec son **plateau de grande surface, sa colonne et son accu de série.**

<u>3 vendeurs</u>

• Double affichage très lisible client et vendeur sur colonne.
• Message publicitaire court programmable sur l'afficheur.
• Alimentation/chargeur 230 V et accu/batterie offrant une autonomie jusqu'à 90 heures en veille
• 28 PLU directs (sur touche spécifique par appui court) et 28 indirects (par appui prolongé)
• Imprimante intégrée utilisant des bobines standards (57x46x12 mm) à changement aisé et rapide en façade.

Cette balance poids prix peut être utilisée dans le cadre de la nouvelle loi fiscale 2018 par tous les commercants non assujettis à la TVA (micro-entrepreneurs...), par ceux qui disposent d'une caisse enregistreuse conforme à la loi fiscale 2018 ou par ceux qui remplissent un journal de caisse.

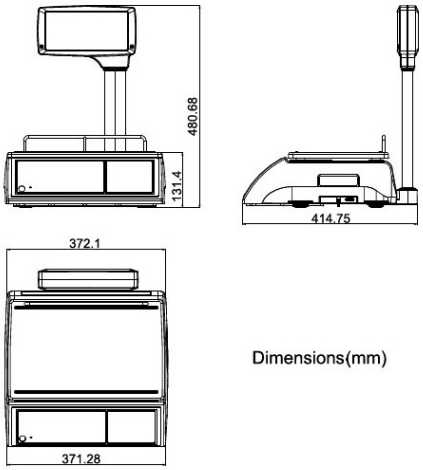

ACHETEZ VOTRE BALANCE AU MEILLEUR PRIX
DES PRODUITS EN STOCK DISPONIBILITE
DEVIS EN LIGNE IMMEDIAT

04.81.09.06.00
www.abd-balance.fr

Caractéristiques techniques

catégorie	Balance Poids Prix
secteur principal	Commerce
fonction principale	Poids Prix
métrologie	Vignette CE et carnet de métrologie
matière plateau	inox
matière boitier	plastique ABS
imprimante	thermique
niveau à bulle	oui
réglage des pieds	oui
support afficheur	colonne
hauteur des chiffres (mm)	20
type d'écran	LCD rétro-éclairé
fixation afficheur	Colonne 32cm
répétiteur	Client
clavier	Alphanumérique, 50 touches
résolution échelon de contrôle	2/5 g
Max/e	3000
temps de stabilisation	2 s
température d'utilisation	-10 à +40°
charge minimum	20g
unités	kg, g
chargeur secteur	externe
accu	de série
autonomie accu	60 h
fonction pesage	oui
RAZ	oui
brut/net/tare	oui
horodatage	oui
cumul des pesées	oui
comptabilisation activité commerciale	oui
PLU directs/indirects	28 directs, 28 indirects
vendeurs multiples	3 vendeurs
poids	5.8 kg
poids emballé	8.6 kg
dimensions	370x360x125
dimensions emballage	525x460x255

Modèle

Référence	Portée	Précision	Surface de pesage
BMJPP-6/15-2/5+M	6/15 kg	2/5 g	240x370 mm

Le produit et les promotions qui y sont attachées sont modifiables sans préavis. Contactez-nous.

ABD BALANCE
ACHETEZ VOTRE BALANCE AU MEILLEUR PRIX
DES PRODUITS EN STOCK DISPONIBILITE
DEVIS EN LIGNE IMMEDIAT
04.81.09.06.00
www.abd-balance.fr